45-19219

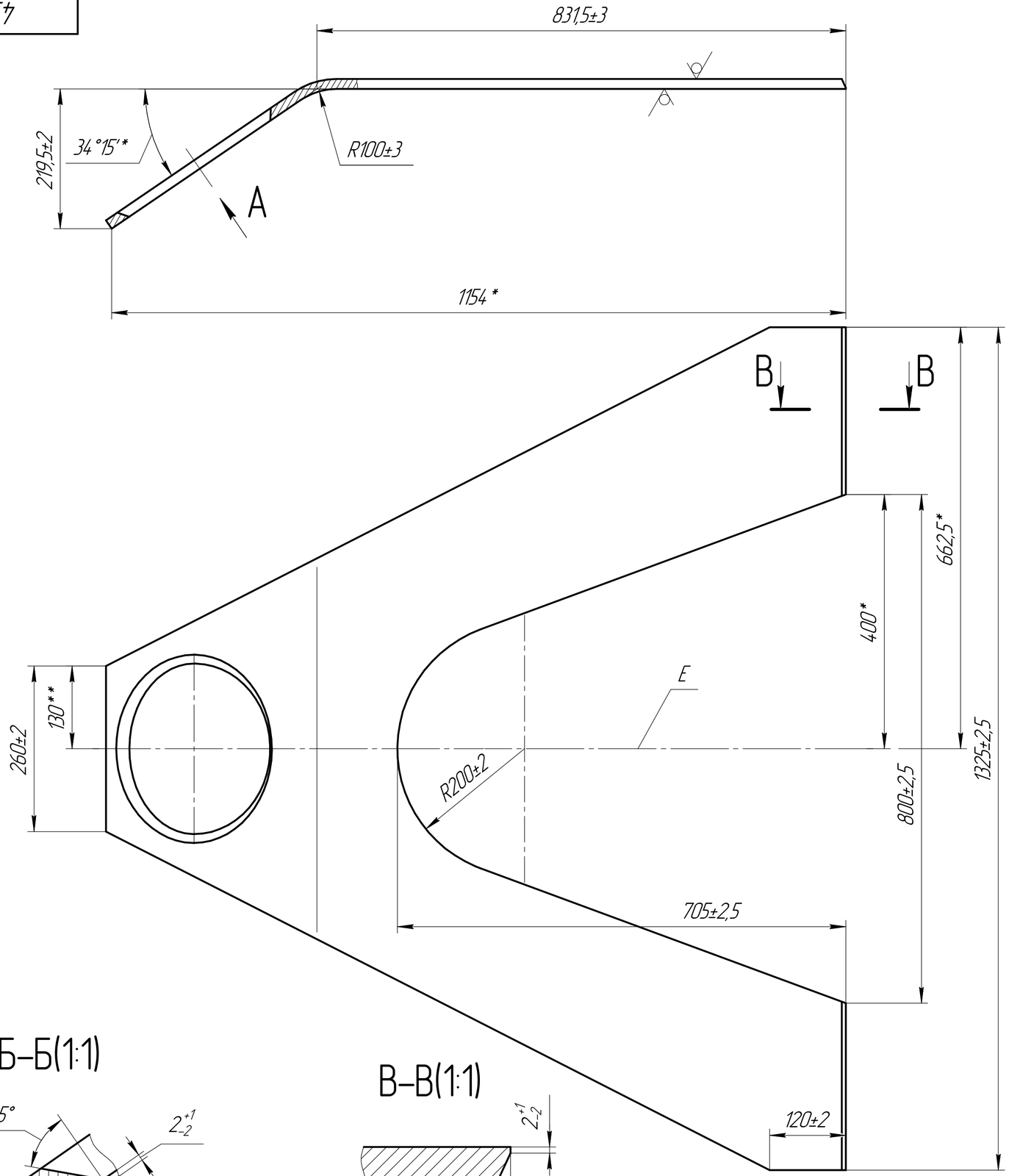

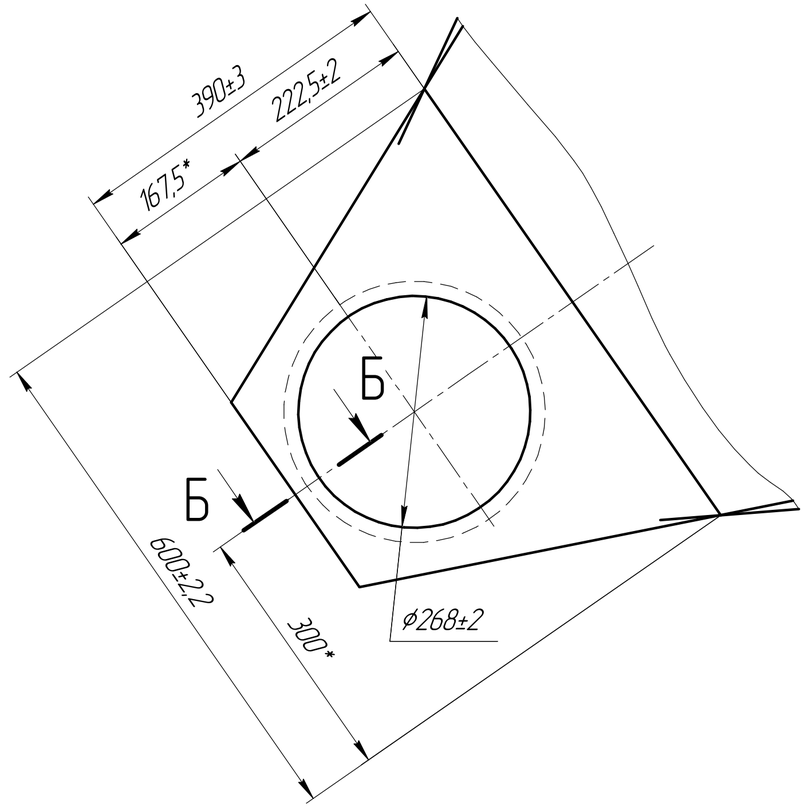

Б–Б(1:1)

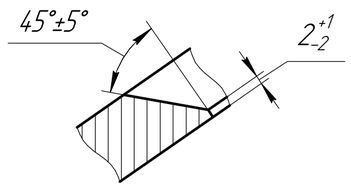

В–В(1:1)

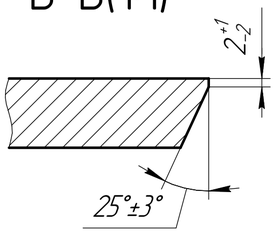

1. Допускается изготовлять деталь из двух частей сваркой по ГОСТ 14771-76-С21 по штрих-пунктирной линии Е.
2. *Размеры для справок.
3. Неуказанные допуски симметричности по ГОСТ 25069-81.

					45-19219			
Изм.	Лист	№ докум.	Подп.	Дата	Пластина верхняя	Лит.	Масса	Масштаб
Разраб.							53,1	1:5
Пров.						Лист	Листов 1	
Н.контр.					ПН-0-16 ГОСТ 19903-74 / Лист 390-10ХСНД св-7 ГОСТ 19281-89			

Подп. и дата | Инв. № дубл. | Взам. инв. № | Подп. и дата | Инв. № подл.

Копировал | Формат А2