55В-39016

А–А

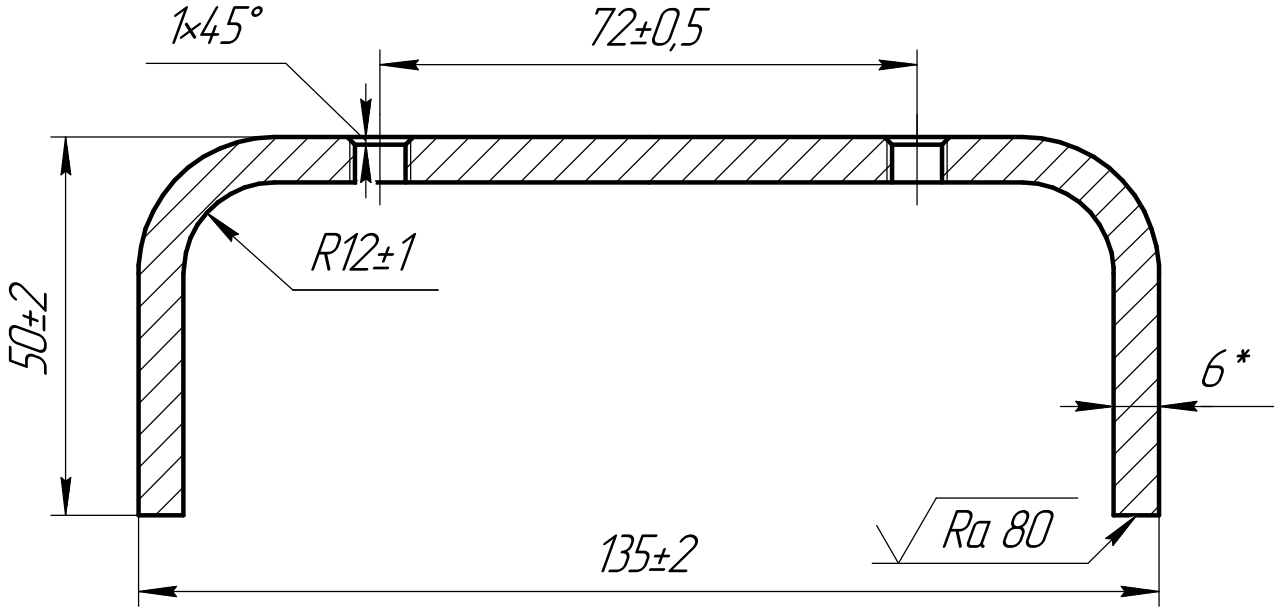

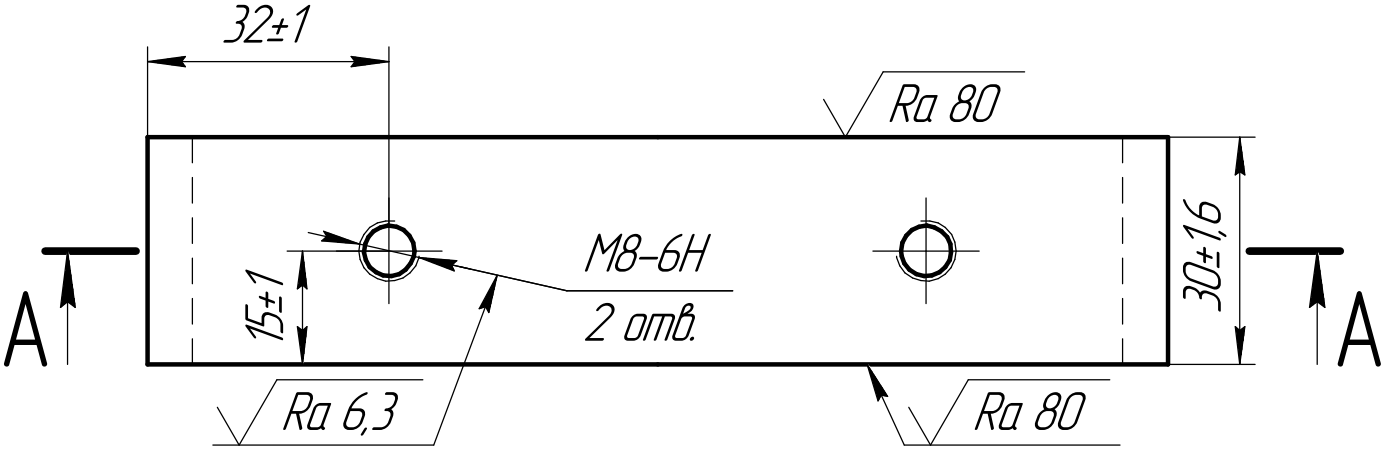

1. *Размер для справок.
2. Остальные ТТ по СТБ 1014–95.

Изм.	Лист	№ докум.	Подп.	Дата
Разраб.				
Пров.				
Н.контр.				

55В-39016

Кронштейн

Лит.	Масса	Масштаб
	0,3	1:1
Лист	Листов 1	

Лист Б-ПН-0-6х1500х ГОСТ 19903-74
390-10ХСНД-св-7 ГОСТ 19281-89

Подп. и дата | Инв. № дубл. | Взам. инв. № | Подп. и дата | Инв. № подл.

Копировал Формат А4